bohusgeo
Tel. 0522-946 50

Källsby 1:1

Jörlanda, Stenungsunds kommun
Kontors- och personalbyggnad

Geoteknik

Fält- och laboratorieresultat

Rapport 2005-11-15

Obs! Enbart undersökningsresultat !

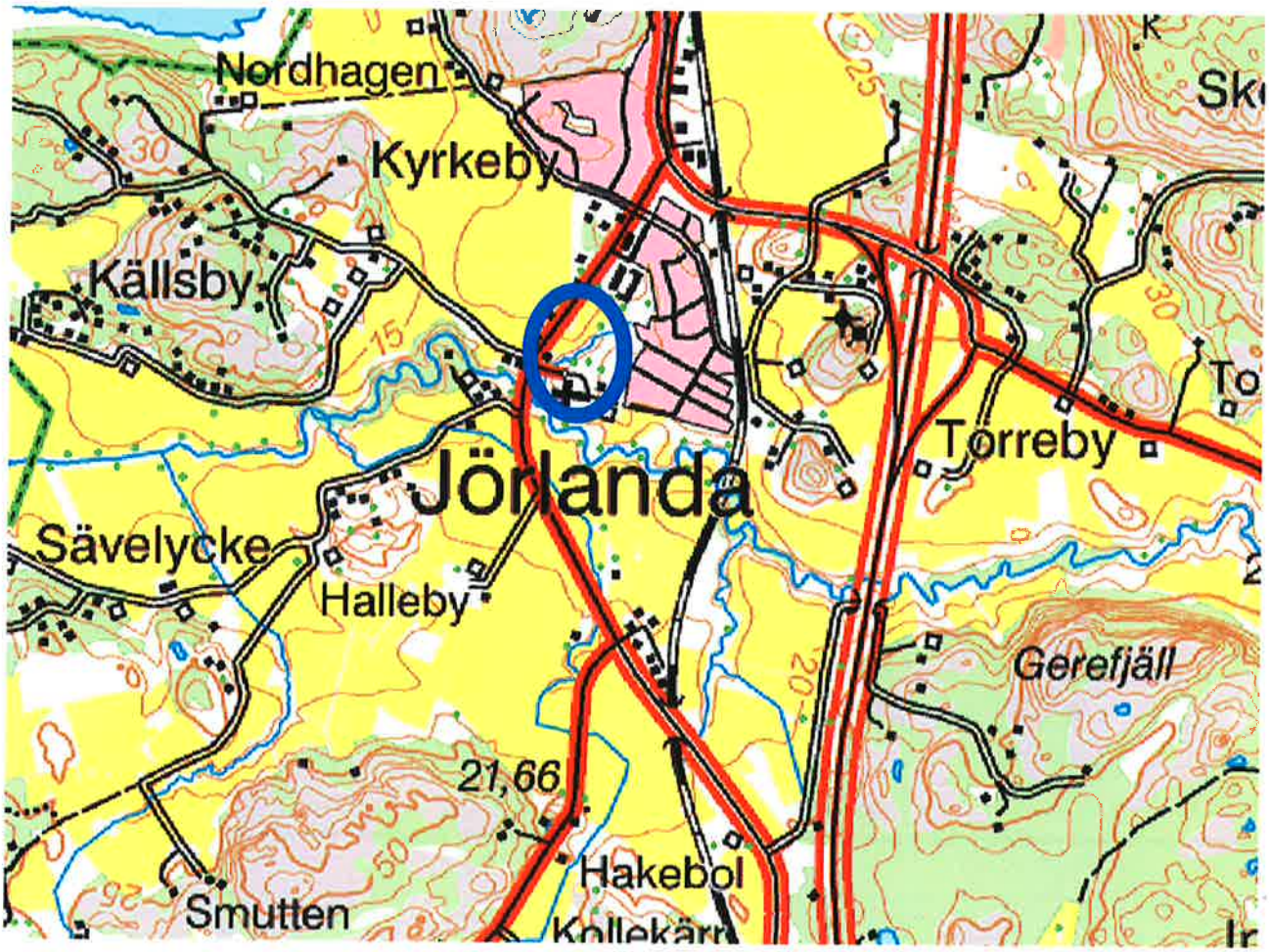

Ur karta © Lantmäteriverket Gävle 2002.
Medgivande M2002/3452

Arb.nr U05030

Uppdragsgivare

Solberga Kyrkliga Samfällighet, Jörlanda, Stenungsund

Syfte

Undersökningen syftar till att klarlägga jordlagerförhållanden för att kunna bedöma sluntstabiliteten, lämplig grundläggning mm.

Fältarbete

Fältarbetet har utförts under april 2005 och har omfattat:

- trycksondering i 8 punkter
- vingprovning typ Nilcon i 3 punkter
- upptagning av störda jordprover med 100 mm skruvprovtagare i 3 punkter
- installation av öppna rör med filterspets nedförda till friktionsjord under leran i 2 punkter, avlästa vid 2 resp 13 tillfällen (mätning har utförts under april - november 2005)

Fältarbetena har utförts med bandvagn Geotech 604D. Vid sonderingarna har 22 mm stål och vriden spets använts. Maximal tryckkraft har varit 6 à 7 kN. För att erhålla större nedträngning har stålen vridits, när enbart tryckning ej varit tillräckligt.

Laboratoriearbete

Laboratoriearbetet som utförts på vårt geotekniska laboratorium har omfattat bestämning av jordart och vattenkvot på de störda proverna. På utvalda prov har även konflytgränsen bestämts.

Utsättning

Utsättning har gjorts från en befintlig byggnad.

Inmätning

Inmätning i plan och höjd har utförts av samtliga undersökningspunkter med totalstation Geodimeter 140 och Geodos. Polygonpunkternas läge och koordinater har erhållits från Stenungsunds kommun. Utgångspunkt i höjd har varit pp 301400 med nivån +15.967 i höjdsystem RH 00. Koordinatsystemet i plan är lokalt.

Utvärdering

Utvärderingar, bedömningar, stabilitetsberäkningar mm. avses att redovisas i ett separat PM.

RUTINPROVNING

Projekt: **KÄLLSBY 1:1, JÖRLANDA**

bohusgeo

BOHUSGEO AB
Bastiongatan 26
451 50 UDDEVALLA
Tel. 0522-94650

Bilaga 1:1

Arb. nr. **U05030**	Fältarbete:	Tobias Thorén	Fältutrustning:	Skr ϕ 100, St II	Fältarbete, datum: 050418
	Laboratoriearbete:	Boo Nogeus			Laboratoriearbete,datum: 050420
	Kontrollerad av:				Kontrollerad, datum: 051115

Punkt 3

Djup[A] (m)	Benämning	γ (t/m^3)	w (%)	w_L (%)	s_t	τ_{fu} (kPa)	Tjälfarlig-hetsklass	Materialtyp (ATB VÄG)	Materialtyp (AMA 98)	Anm.
0,0-0,10	brungrå något mullhaltig siltig LERA, växtrester		32							
0,8 (0,1-1,3)	grå siltig TORRSKORPELERA, enstaka växtrester		39							
1,8 (1,3-2,0)	grå siltig LERA, enstaka växtrester		56	66						
2,8 (2,0-3,0)	grå siltig LERA, enstaka växtrester		54	53						

[A] Djup anges under my

RUTINPROVNING

Projekt: **KÄLLSBY 1:1, JÖRLANDA**

bohusgeo

BOHUSGEO AB
Bastlongatan 26
451 50 UDDEVALLA
Tel. 0522-94650

Bilaga 1:2

Arb. nr. **U05030**

Fältarbete:	Tobias Thorén	Fältutrustning:	Skr ϕ 100, St II	Fältarbete, datum:	050418
Laboratoriearbete:	Tobias Thorén			Laboratoriearbete,datum:	050420
Kontrollerad av:	TD			Kontrollerad, datum:	05/11/5

Punkt 4

Djup[A] (m)	Benämning	γ (t/m³)	w (%)	w_L (%)	s_t	τ_{fu} (kPa)	Tjälfarlig-hetsklass	Materialtyp (ATB VÄG)	Materialtyp (AMA 98)	Anm.
0,0-0,30	brun något mullhaltig siltig LERA, växtrester		33							
0,8 (0,3-1,4)	grå något rostfläckig siltig TORRSKORPELERA, enstaka växtrester		33							
1,8 (1,4-2,0)	grå något rostfläckig siltig TORRSKORPELERA		46							
2,8 (2,0-3,0)	grå siltig LERA		46	52						

[A] Djup anges under my

RUTINPROVNING

Projekt: **KÄLLSBY 1:1, JÖRLANDA**

bohusgeo

BOHUSGEO AB
Bastiongatan 26
451 50 UDDEVALLA
Tel. 0522-94650

Bilaga 1:3

Arb. nr. **U05030**

Fältarbete:	Tobias Thorén	Fältutrustning:	Skr ϕ 100, St II	Fältarbete, datum:	050418
Laboratoriearbete:	Tobias Thorén			Laboratoriearbete,datum:	050420
Kontrollerad av:				Kontrollerad, datum:	051115

Punkt 7

Djup[A] (m)	Benämning	γ (t/m³)	w (%)	w_L (%)	s_t	τ_{fu} (kPa)	Tjälfarlig-hetsklass	Materialtyp (ATB VÄG)	Materialtyp (AMA 98)	Anm.
0,0-0,30	brun något mullhaltig siltig LERA, växtrester		35							
0,8 (0,3-1,4)	grå något rostfläckig siltig TORRSKORPELERA, enstaka växtrester		37							
1,8 (1,4-2,2)	grå något rostfläckig siltig TORRSKORPELERA		49							
2,8 (2,2-3,0)	grå siltig LERA		51	61						

[A] Djup anges under my

Grundvattenmätning i öppet rör

Bilaga 2:1

Uppdrag: **Källsby, Jörlanda**
Uppdrags nr: **U05030**

Punkt nr: **4**
Nivå markyta: 13,46
Nivå filterspets: 7,16
Nivå överkantrör: 14,18

Installationsdjup: 6,30 m
Rörhöjd över mark: 0,72 m
Installationsdatum: 2005-04-18
Spets: 1" öppen filterspets typ Geotech
Installation: Jan Axelsson

Datum Klockslag	GV. under ök. rör (m)	Portryck (m.v.p)	GV. över mark (+) under mark (-) (m)	GV. nivå (+/-)	Mät sign	Anmärkning
2005-04-18 12:46	0,00				TT	Funktionskontroll
2005-04-18 14:42	2,59	4,43	-1,87	11,59	TT	Funktionskontroll
2005-04-29 00:00	2,74	4,28	-2,02	11,44	BN	
2005-05-13 00:00	2,78	4,24	-2,06	11,40	BN	
2005-05-31 00:00	2,81	4,21	-2,09	11,37	BN	
2005-06-14 00:00	2,74	4,28	-2,02	11,44	BN	
2005-06-29 00:00	2,93	4,09	-2,21	11,25	BN	Röret böjt igen. Ej rätat!
2005-07-19 00:00	3,06	3,96	-2,34	11,12	JA	
2005-08-01 00:00	3,01	4,01	-2,29	11,17	BN	
2005-08-16 00:00	3,05	3,97	-2,33	11,13	BN	
2005-08-30 00:00	2,99	4,03	-2,27	11,19	BN	
2005-09-15 00:00	3,18	3,84	-2,46	11,00	BN	
2005-09-29 00:00	3,12	3,90	-2,40	11,06	BN	
2005-10-14 00:00	3,13	3,89	-2,41	11,05	BN	
2005-11-02 00:00	2,65	4,37	-1,93	11,53	BN	

Arb.nr U05030
Dat. 2005-11-15

bohusgeo
BOHUSGEO AB
0522 - 946 50

Grundvattenmätning i öppet rör

Bilaga 2:2

Uppdrag: **Källsby, Jörlanda**
Uppdrags nr: **U05030**

Punkt nr: **8**
Nivå markyta: 8,36
Nivå filterspets: 3,71
Nivå överkantrör: 8,73

Installationsdjup: 4,65 m
Rörhöjd över mark: 0,37 m
Installationsdatum: 2005-10-05
Spets: 1" öppen filterspets typ Geotech
Installation: Anders Bokvist

Datum Klockslag	**GV. under ök. rör** (m)	**Portryck** (m.v.p)	**GV. över mark (+) under mark (-)** (m)	**GV. nivå** (+/-)	**Mät sign**	**Anmärkning**
2005-10-05 12:30	0,00				AB	Funktionskontroll
2005-10-05 13:30	0,67	4,35	-0,30	8,06	AB	Funktionskontroll
2005-10-14 00:00	0,87	4,15	-0,50	7,86	BN	
2005-11-02 00:00	0,99	4,03	-0,62	7,74	BN	
2005-11-02 00:00	0,00				BN	Funktionskontroll, kylvätska

Arb.nr U05030
Dat. 2005-11-15

bohusgeo
BOHUSGEO AB
0522 - 946 50

AutoGRAF

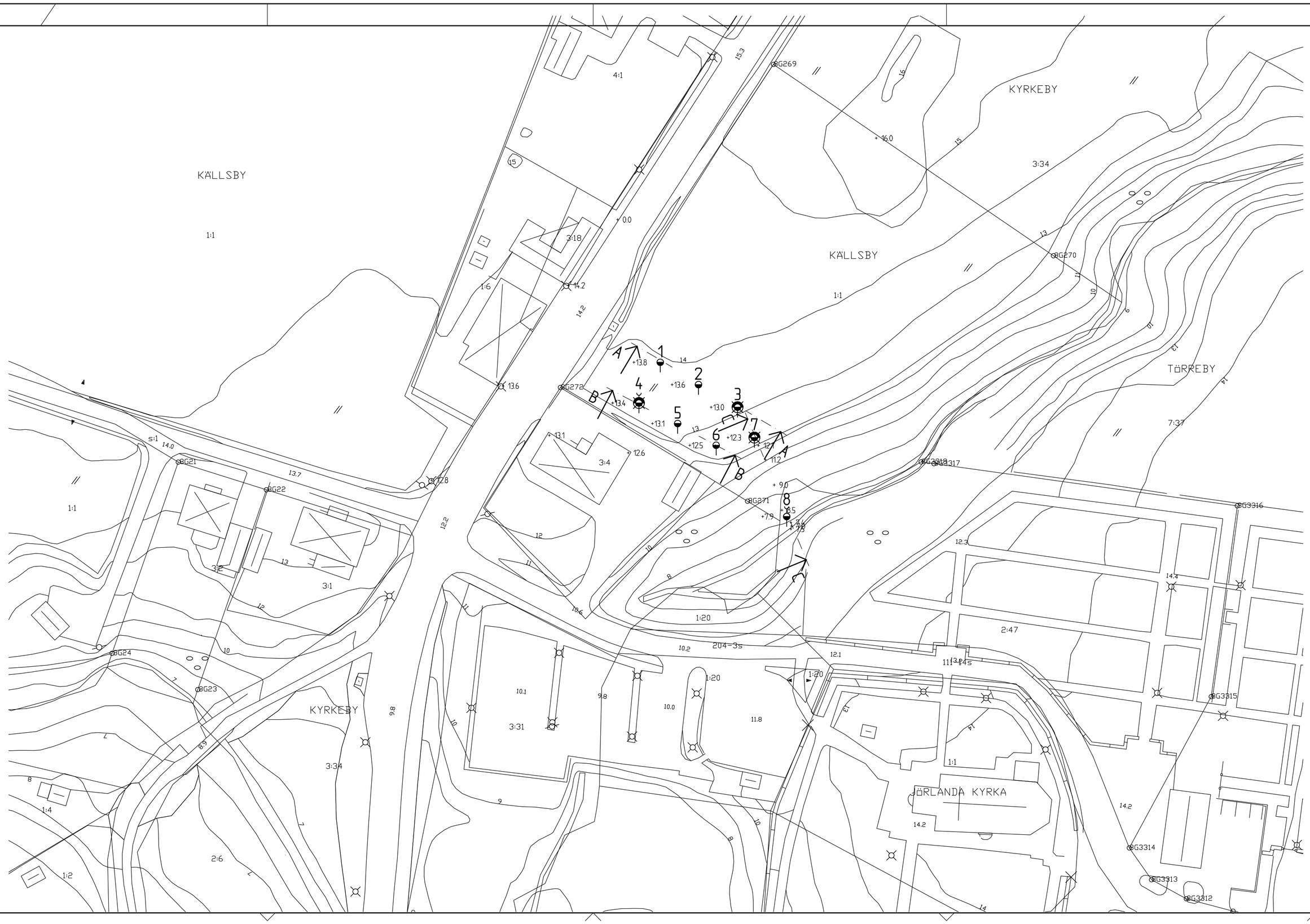

ANM.
BETECKNINGAR ENL SGF BLAD 1-4

KOORDINATSYSTEM:
I PLAN: LOKALT
I HÖJD: RH 00

BET	ANT	ÄNDRINGEN AVSER	SIGN	DATUM

bohusgeo

Bohusgeo AB
Bastiongatan 26, 451 50 UDDEVALLA TEL: 0522-946 50

RITAD
A.Larsson
GRANSKAD

HANDLÄGGARE
T. Thorén
ANSVARIG HANDLÄGGARE
Bengt Leking

KÄLLSBY 1:1

JÖRLANDA, STENUNGSUNDS KOMMUN

PLANERAD BYGGNAD,
GEOTEKNISK UNDERSÖKNING

PLAN

SKALA 1:500

DATUM	ARBNR	RITNINGSNUMMER	ÄNDR
2005-11-15	U05030	G1	

AutoGRAF

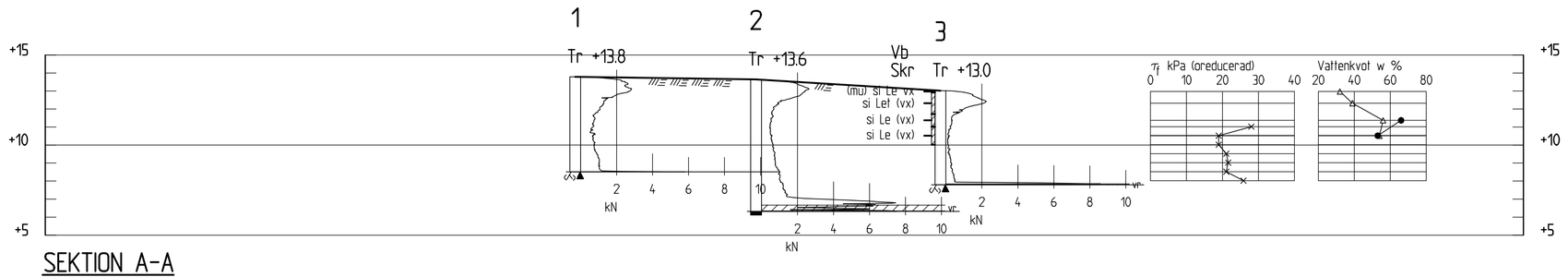

SEKTION A-A
1: 200

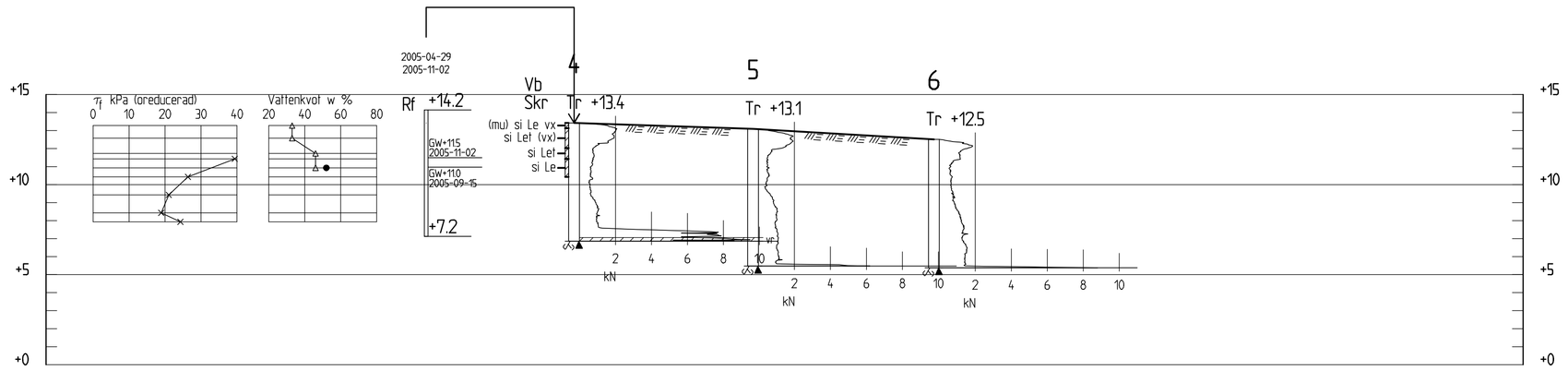

SEKTION B-B
1: 200

ANM.
BETECKNINGAR ENL SGF BLAD 1-4

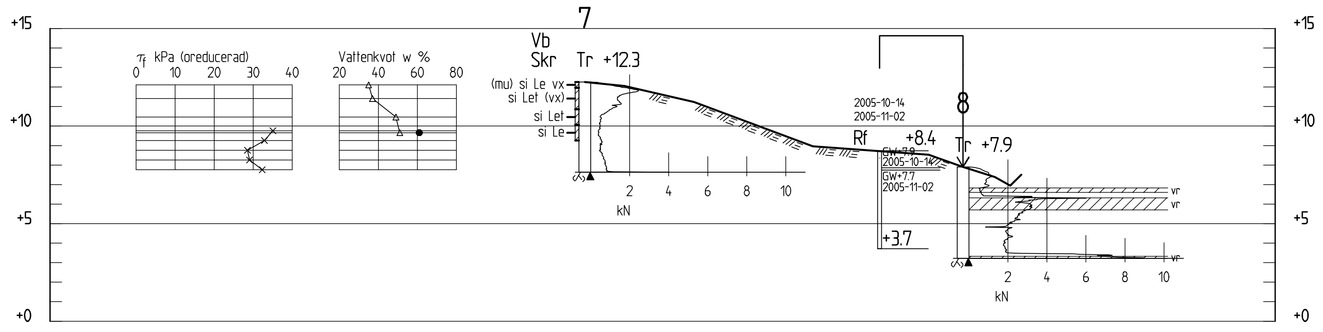

SEKTION C-C
1: 200

BET	ANT	ÄNDRINGEN AVSER	SIGN	DATUM

bohusgeo

Bohusgeo AB
Bastiongatan 26, 451 50 UDDEVALLA TEL. 0522-946 50

RITAD
A.Larsson
GRANSKAD
HANDLÄGGARE
T. Thorén
ANSVARIG HANDLÄGGARE
Bengt Leking

KÄLLSBY 1:1

JÖRLANDA, STENUNGSUNDS KOMMUN

PLANERAD BYGGNAD,
GEOTEKNISK UNDERSÖKNING

SEKTIONER

SKALA 1:200

DATUM	ARB.NR	RITNINGSNUMMER	ÄNDR
2005-11-15	U05030	G2	